Занурювальні двигуни

ST 6"-8"

UA **ІНСТРУКЦІЯ З ЕКСПЛУАТАЦІЇ**

ПОПЕРЕДЖЕННЯ

Ризик пошкодження двигуна в разі недотримання інструкцій.

Інструкція

ПОПЕРЕДЖЕННЯ!

ПЕРЕД ВСТАНОВЛЕННЯМ ДВИГУНА ДОТРИМУЙТЕСЬ НАСТУПНИХ ІНСТРУКЦІЙ:

1. ОЗНАЙОМТЕСЯ З ІНСТРУКЦІЄЮ З ЕКСПЛУАТАЦІЇ ТА ДОТРИМУЙТЕСЬ СТАНДАРТНИХ СТАНДАРТНІ ПРОЦЕДУРИ БЕЗПЕКИ.
2. ВІДКЛЮЧІТЬ ЕЛЕКТРОЖИВЛЕННЯ ДВИГУНА.
3. ВСТАНОВІТЬ ДВИГУН (ПОЗ. 1) У ВЕРТИКАЛЬНОМУ ПОЛОЖЕННІ, ЯК ПОКАЗАНО НА МАЛЮНКУ.
4. ВРУЧНУ ПЕРЕВІРТЕ, ЧИ ВІЛЬНО ОБЕРТАЄТЬСЯ ВАЛ ДВИГУНА (ЕЛЕМЕНТ 2) В ОБОХ НАПРЯМКАХ.
5. ЗНІМІТЬ (ВІДКРУТІТЬ) ЗАЛИВНУ ПРОБКУ НА ВЕРХНІЙ СТОРОНІ ДВИГУНА (ЕЛЕМЕНТ 3).
6. ПОВІЛЬНО ЗАПОВНІТЬ ДВИГУН ВОДОЮ З-ПІД КРАНА АБО З ПЛЯШКИ.
7. ВСТАНОВІТЬ НА МІСЦЕ І ЗАТЯГНІТЬ КРИШКУ ЗАЛИВНОЇ ГОРЛОВИНИ (ЕЛЕМЕНТ 3).
8. НЕ ВІДКРИВАЙТЕ КРИШКУ ЗАЛИВНОЇ ГОРЛОВИНИ, КОЛИ ДВИГУН ЗНАХОДИТЬСЯ В ГОРИЗОНТАЛЬНОМУ ПОЛОЖЕННІ.

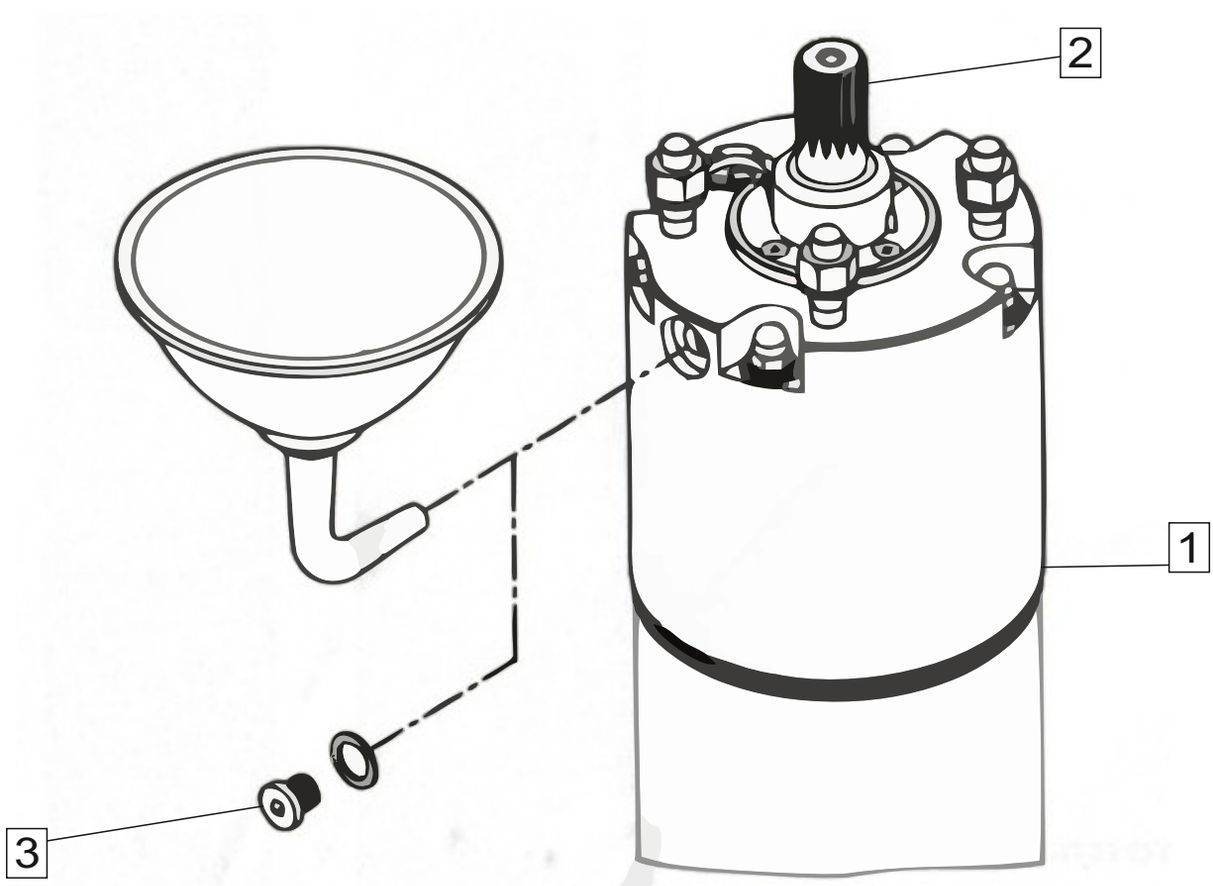

1. ІНФОРМАЦІЯ З ТЕХНІКИ БЕЗПЕКИ

Будь ласка, уважно прочитайте цю документацію перед встановленням. Вона містить основні інструкції з монтажу, експлуатації та обслуговування. Символи наведені нижче, разом із попередженнями "НЕБЕЗПЕКА" та "ОБЕРЕЖНО", вказують на ризик виникнення небезпеки в разі неправильного виконання інструкцій.

НЕБЕЗПЕКА!

Небезпека ураження електричним струмом у разі неправильного виконання інструкцій.

НЕБЕЗПЕЧНО!

Ризик травмування та/або заподіяння шкоди особі та/або майну у разі неправильного дотримання інструкцій.

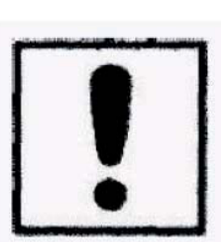

УВАГА!

Ризик пошкодження двигуна, насоса та/або систем, якщо неправильного дотримання інструкцій.

2. Двигун

ЗАНУРЮВАЛЬНИЙ ДВИГУН

TYPE ..... Тип **Kw..... кВт** **HP….. К.С.**

VOLTAGE …… V+... % - …% **….. A** **…… Hz**
Напруга **гЦ**

SPEED …….*min-1* Оберти/хвилину

MAXIMUM STARTS .../h 3 ~ Максимальна кількість пусків

ВОДОЗАПОВНЕНИЙ,
СТАТОР З МОЖЛИВІСТЮ ПЕРЕМОТУВАННЯ

2.1 ЗАГАЛЬНА ІНФОРМАЦІЯ

Занурювальні електродвигуни - це надійні пристрої, розраховані на багаторічну експлуатацію. За умови правильного встановлення вони можуть працювати без необхідності регулярного технічного обслуговування. Тому ми рекомендуємо уважно прочитати цей посібник і дотримуватися інструкцій, що містяться в ньому. Ми не несемо відповідальності за травмування людей та/або пошкодження майна, спричинені недотриманням цих інструкцій. Цей посібник призначений для використання в стандартних випадках: інструкції щодо спеціальних версій див. у договорі купівлі-продажу. Для отримання додаткової інформації, будь ласка, звертайтеся за адресою:

04080, м. Київ, вул. Кирилівська, 60
(044) 501 38 24 (067) 405 79 55
Сервісний центр - (067) 564 75 54
info@speroni.ua

2.2 ЗАСТОСУВАННЯ ТА ОБСЛУГОВУВАННЯ

Занурювальні електродвигуни призначені для підключення до всіх типів радіальних, напівроторних і занурювальних насосів для використання в побутових, промислових і сільськогосподарських системах для перекачування практично чистої води. Будь ласка, зверніться до нашої компанії для отримання інформації щодо інших типів встановлення.

3. ТЕХНІЧНІ ХАРАКТЕРИСТИКИ

Занурювальні електродвигуни - це асинхронні електродвигуни з короткозамкненим ротором так званого "мокрого" типу, тобто обмотка двигуна повністю занурена у воду або суміш на водній основі, яка є внутрішнім теплоносієм. Обмотка двигуна повністю занурена у воду або суміш на водній основі, яка утворює внутрішню охолоджуючу рідину двигуна. Двигуни мають можливість перемотування і ступінь захисту Ip58. Двигуни захищені від пилу та доступу до небезпечних частин кабелями, захищеними від впливу занурення. Всі двигуни можуть працювати як за годинниковою стрілкою, так і проти годинникової стрілки.

ТАБЛИЦЯ 1

ТЕМПЕРАТУРА ВОДИ 25°C (77°F)	**КОЕФІЦІЄНТ КОРЕКЦІЇ** 1,00
30°C (86°F) 35°C (95°F)	0,90 0,80
40°C (104°F)	0,70

3.1 РЕЖИМ РОБОТИ ТА ТЕМПЕРАТУРА

Занурювальні двигуни можуть працювати безперервно, забезпечуючи номінальну потужність, за умови, що до них подається номінальна напруга і частота, а зовнішня температура води за межами двигуна не перевищує 25°C (77°F), відповідно до стандартів NEMA. Коливання напруги живлення повинні бути в межах приблизно 10% від номінального значення. Сервісні коефіцієнти становлять 1 для двигунів 50 Гц і 1,15 для двигунів 60 Гц.У випадках, коли температура води, що перекачується, перевищує 25°C, допускається використання цих двигунів, але потужність повинна бути зменшена відповідно до спеціального поправочного коефіцієнта; див. ТАБЛИЦЮ 1. Крім того, двигуни можуть бути виготовлені з обмотувальним дротом, спеціально призначеним для роботи при високих температурах. Наприклад, стандартний двигун потужністю 20 к.с., що працюють із зовнішньою температурою води 35°C (95°F), можуть використовуватися для забезпечити максимальну потужність 20 x 0,80 = 16 к.с.

Стандартні двигуни можна використовувати при зовнішній температурі води до 40°C (104°F) за умови, що вони правильно вимкнені. У цих розрахунках швидкість потоку води була прийнята не менше 0,5 м/с для 6-дюймових двигунів, 1 м/с для 8-дюймових двигунів. у 8-дюймових двигунах.

3.2 Обмотка

Наразі міжнародні стандарти не передбачають коду для класів ізоляції занурювальних двигунів мокрого типу. Клас ізоляції електродвигуна визначається відповідно до матеріалів, з яких він виготовлений. Оскільки міжнародного стандарту для занурювальних електродвигунів не існує, в технічних характеристиках матеріал, з якого виготовлений обмотувальний дріт, вважається **PE2**.

.Обмотувальний дріт має мідну ізоляцію зі спеціальними термопластичними смолами.Для наших застосувань обмотувальний дріт виготовляється з **PE2** (опроміненої етиленової смоли), оскільки він має чудові діелектричні властивості і стійкий до температур до 95°C (203°F).

3.3 ОХОЛОДЖЕННЯ

Клас методу, який використовується для охолодження і в IC40: машина з охолодженням поверхні навколишнім потоком з вільною конвекцією. Охолодження залежить від температури рідини і швидкості, з якою вона торкається зовнішньої поверхні двигуна.У випадках, коли вода має високу температуру, одним з методів ефективного охолодження двигуна є штучне збільшення швидкості рідини, що обтікає зовнішні частини двигуна. Зазвичай, кожен раз, коли швидкість рідини вдвічі, досягається підвищення температури приблизно на 5°C (41°F). Мінімальна швидкість потоку рідини не повинна перевищувати 0,5 м/с для 6-дюймових двигунів, 1 м/с для 8-дюймових двигунів.

УВАГА!
Переконайтеся, що в двигун залита охолоджуюча рідина.

4. ВСТАНОВЛЕННЯ

Занурювальні двигуни зазвичай встановлюються вертикально або під невеликим нахилом у свердловинах, мінімальний діаметр яких повинен дорівнювати діаметру маси двигуна, а глибина - сумісна з потужністю насоса, до якого вони підключаються.

З належною обережністю ці двигуни можна також встановлювати горизонтально; таке застосування зазвичай використовується в резервуарах і водосховищах. Важливо, щоб двигун достатньо охолоджувався (див. попередні параграфи), тому переконайтеся, що він повністю занурений у воду і що вода може вільно витікати.

Підключення до занурювального насоса залежить від розміру двигуна:

6-дюймові двигуни - підключення через фланець і кінець вала, відповідно до стандартів: nema MH1 - 18.413, з допуском відповідно до тих же стандартів.

8-дюймові двигуни - фланцеве з'єднання і з'єднання з кінцем вала відповідно до стандарту nema MG1 - 18.424, з допуском відповідно до тих же стандартів.

НЕБЕЗПЕКА!

Переміщення двигуна за допомогою підйомних пристроїв використовувати відповідні підйомні пристрої. Будь-який удар або зіткнення може пошкодити його навіть якщо він не має явних зовнішніх ознак пошкодження.

УВАГА!

Переконайтеся, що двигун і вал насоса можуть вільно обертатися.

Підключення занурювального двигуна до насоса:

Встановіть двигун вертикально так, щоб болт колеса вала був спрямований догори, і закріпіть його так, щоб він не міг рухатися або падати під час підключення. Підніміть насос за допомогою крана або підйомника і покладіть його на двигун; перевірте, щоб обидва фланці були відцентровані, а потім закрутіть їх за допомогою кріплень, що входять до комплекту поставки.

За допомогою викрутки відтягніть муфту двох валів електродвигуна та перевірте, чи має насос осьовий зазор. Насос має деякий осьовий люфт.

5. КАБЕЛЬ ЖИВЛЕННЯ

Вибір кабелю живлення для підключення двигуна до панелі керування є надзвичайно важливим, оскільки він повинен відповідати трьом основним вимогам:

А) Кабель повинен бути придатним для роботи у вологому середовищі та мати клас ізоляції вищий, ніж номінальна напруга системи.

Б) Ємність кабелю повинна бути більшою, ніж зарядний струм; це значення дорівнює номінальному струму двигуна для трипровідного типу і 58% від номінального струму двигуна для шестипровідного типу.

С) Падіння напруги на лінії живлення повинно бути в суворих межах (не більше 5%). При виборі кабелю важливо враховувати передбачуване місце встановлення та умови експлуатації. Ці два фактори впливають на технічні характеристики кабелю і можуть призвести до його пошкодження. Для підключення У занурювальних двигунів робочі частини повинні бути на одній осі з висхідною частиною валу, в той час, як зовнішня частина може бути встановлена на стіні або залишена вільною. В обох випадках необхідно враховувати вологе/мокре середовище і, отже, для регулювання потрібно використовувати кабелі із зовнішньою оболонкою.

5.1 ВИБІР ЕЛЕКТРИЧНОГО КАБЕЛЮ

Пропускна здатність кабелю - це здатність проводити струм, генеруючи при цьому таку кількість тепла, яка не повинна пошкоджувати ізоляцію дроту, що гарантує очікуваний термін служби приблизно 20-30 років. Таким чином, пропускна здатність кабелю має пряме відношення до:

а) Здатність виробляти та розсіювати тепло, на що впливають різні фактори, такі як тип експлуатації, температура навколишнього середовища, а також тип і форма дроту.

Б) Максимальна робоча температура ізоляції, фактор, що залежить від її типу та якості.

Ємність кабелів визначена стандартами CEI-UNEL, а наведені дані стосуються температури навколишнього середовища 30 C (86 F). Для застосувань, де температура навколишнього середовища відрізняється від стандартної, ємність кабелю розраховується із застосуванням поправочного коефіцієнта; див. ТАБЛИЦЮ 2 для коефіцієнтів, які слід застосовувати відповідно до різних температур. Поправочний коефіцієнт для потужності також застосовується у випадках, коли двигун має шестипровідний тип, або якщо лінії були зігнуті для зменшення перерізу проводів.

ТАБЛИЦЯ 2

ТЕМПЕРАТУРА В ПРИМІЩЕННІ	ПОПРАВОЧНИЙ КОЕФІЦІЄНТ
10°C (50°F)	1.22
15°C (59°F)	1.17
20°C (68°F)	1.12
25°C (77°F)	1.06
30°C (86°F)	1
35°C (95°F)	0.94
40°C (104°F)	0.87
45°C (113°F)	0.79
50°C (122°F)	0.71
55°C (131°F)	0.61
60°C (140°F)	0.50

З'ЄДНАННЯ КАБЕЛЮ

НЕБЕЗПЕКА

З'єднання кабелю, що виходить з двигуна, з кабелем, що підключається до пульта управління, є особливо делікатне і повинно виконуватися з великою увагою спеціалізованим персоналом.

Кабелі можна з'єднувати різними способами: за допомогою спеціальних з'єднувальних муфт, заповнених смолою, яка застигає при кімнатній температурі; за допомогою термоусадочної трубки або спеціальної клейкої стрічки. Зовнішню оболонку трижильного кабелю спочатку потрібно зняти на довжину 10-20 см, залежно від перерізу кабелю, потім кінці жил обрізати так, щоб вони не перетиналися. обрізаних так, щоб з'єднання не перекривали один одного.

Зніміть внутрішню оболонку проводів на довжину 2-3 см, залежно від перерізу проводів, і виконайте з'єднання за допомогою обтискних з'єднувачів. Дотримуйтесь інструкцій, що додаються до з'єднувальних коробок або термоусадочних трубок. Якщо ви віддаєте перевагу ізоляційній стрічці, поверхня кабелів, що обклеюються, повинна бути ретельно очищена, а для закріплення з'єднань і зв'язування кабелів між собою використовуйте самовулканізуючу гумову стрічку. Після цього з'єднання необхідно захистити антикорозійною полівінілхлоридною стрічкою, придатною для підводного використання.

6.1 ЕЛЕКТРИЧНІ СХЕМИ

З нашого двигуна виходять три дроти, плюс четвертий, зеленувато-жовтий, для заземлення; їх потрібно під'єднати до клем керування.

Схема підключення електродвигуна

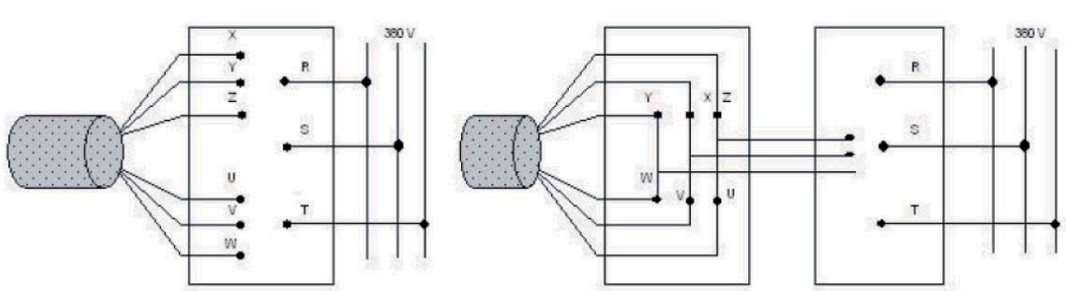

Зірка-трикутник **Прямий**

7. КОНТРОЛЬ НАПРЯМКУ ОБЕРТАННЯ

УВАГА!

Напрямок обертання насоса, вказаний на табличці, надзвичайно важливий для правильної роботи системи. Після підключення електродвигуна до кабелів, за допомогою крана або підйомника підніміть вузол насос - електродвигун і подайте короткий імпульс електричного струму. Електричний насос має тенденцію обертатися в напрямку, протилежному валу двигуна, через віддачу.Переконайтеся, що напрямок обертання вала електродвигуна є правильним; якщо це не так, поміняйте клеми електродвигуна місцями. Якщо це не так, поміняйте місцями клеми на панелі керування, щоб змінити напрямок обертання.

8. НАЛАШТУВАННЯ ЗАХИСНИХ ПРИСТРОЇВ

Встановіть реле перевантаження пристрою на швидкість номінального струму двигуна і запустіть його. Перевірте три фази амперметром, струм споживання повинен бути збалансованим (максимально допустимий дисбаланс 8%) і повинен бути меншим за значення струму, вказане на етикетці двигуна. Збільште калібрування реле на 5% і знову запустіть двигун. Якщо реле знову спрацює, необхідно збільшити калібрування ще на 5%; в іншому випадку залиште встановлене значення.

9. ОБСЛУГОВУВАННЯ

Занурювальні електродвигуни не потребують регулярного технічного обслуговування, однак можуть виникнути ситуації, коли таке обслуговування необхідне. Для того, щоб оперативно виявити швидко визначити причину будь-яких проблем і правильно на них відреагувати, дотримуйтесь інструкцій, наведених у пункті 8 таблиці "НЕПРАВИЛЬНОСТІ ТА ЗБОЇ В РОБОТІ, ПРИЧИНИ ТА ДІЇ".

НЕБЕЗПЕЧНО!

Перед проведенням технічного обслуговування від'єднайте двигун від основного джерела живлення або від генератора.

НЕБЕЗПЕЧНО!

Технічне обслуговування повинно виконуватися тільки кваліфікованим персоналом.

10. МОЖЛИВІ НЕСПРАВНОСТІ АБО ПОЛОМКИ

НЕСПРАВНІСТЬ	МОЖЛИВІ ПРИЧИНИ	Дія
Реле перевантаження спрацьовує через те, що споживання струму не збалансоване.	- Напруга в 3 фазах не однакова. - Кабель закорочений на землю. - Обмотка замкнута на землю. - Насос або двигун заклинило. - Неправильне підключення двигуна.	Перевірте пристрій і лінію. Відремонтуйте або замініть кабель. Демонтуйте двигун і перемотайте його. Розберіть і огляньте. Перевірте з'єднання.
Показники є нижчими за заявлені	- Неправильний напрямок обертання. - Протікання в нагнітальних трубах. - Зношені внутрішні деталі. - Присутність повітря або газу у воді.	Змінити напрямок обертання. Замініть трубку або прокладку. Розберіть і огляньте. Зверніться до виробника.
Недостатня подача рідини.	- Забиті робочі колеса. - Рівень води у свердловині стає нижчим за норму.	Розберіть і перевірте. Перевірте дебет свердловини.
Нестабільна робота насоса	- Насос працює із занадто низьким напором. - Рівень води надто низький біля впускного отвору.	Перевірте засувку на імпульс. Зменшити швидкість потоку. Зменшити глибину встановлення насоса.
Насос вібрує	-Зношені механічні частини. -Недостатній позитивний чистий напір всмоктування (NPSH) системи	Розібрати та оглянути. Зменшити швидкість потоку. Зменшити глибину встановлення насоса.

Якщо проблема стосується ситуацій, не перелічених у таблиці, зверніться до технічної підтримки: сервісний центр - (067) 564 75 54 info@speroni.ua

Для нотаток

Для нотаток

(I)

Informazioni sullo smaltimento delle apparecchiature elettriche ed elettroniche in ottemperanza alla direttiva 2012/19/UE(RAEE).

Attenzione: per smaltire il presente prodotto non utilizzare il normale bidone della spazzatura.
Le apparecchiature elettriche ed elettroniche usate devono essere gestite a parte ed in conformità alla legislazione che richiede il trattamento, il recupero e il riciclaggio adeguato dei suddetti prodotti.
In seguito alle disposizione attuate dagli Stati membri, i privati residenti nella UE possono conferire gratuitamente le apparecchiature elettriche ed elettroniche usate a centri di raccolta designati.
In caso di difficoltà nel reperire il centro di raccolta autorizzato allo smaltimento, interpellare il rivenditore dal quale è stato acquistato il prodotto.
La normativa nazionale prevede sanzioni a carico dei soggetti che effettuano lo smaltimento abusivo o l'abbandono dei rifiuti di apparecchiature elettriche ed elettroniche.

(GB)

Information on the disposal of electric and electronic equipment in compliance with directive 2012/19/UE (WEEE)

Warning: do not use the normal house trash bin to dispose of this product.
Used electric and electronic equipment must be handled separately and in compliance with the regulations relating to the treatment, recovery and recycling of the said products.
In accordance with the regulations applied in the member States, private users resident in the EU can take used electric and electronic equipment free of charge to designated collection centers.
If you experience difficulties in locating an authorized disposal center, consult the dealer from whom you purchased the product.
The national regulations provide sanctions against whoever unlawfully disposes of or abandons waste of electric or electronic equipment.

(F)

Informations sur l'élimination des appareillages électriques et électroniques en conformité avec la directive 2012/19/UE (WEEE)

Attention: pour éliminer ce produit, ne pas utiliser la poubelle ordinaire.
Les appareillages électriques et électroniques usagés doivent être gérés séparément et en conformité avec la législation régissant le traitement, la récuparation et le recyclage de ces produits.
Suite aux dispositions en vigueur dans les États membres, les particuliers résidant en UE peuvent porter gartuitement les appareillages électriques et électroniques usagés aux centres de récolte désignés.
En cas de difficultés pour trouver le centre de récolte autorisé à l'élimination, veuillez interpeller le revendeur qui vous a vendu l'appareil.
La législation nationale prévoit des sanctions à la charge des sujets qui abandonnet ou éliminent les déchets d'appareillages électriques ou électroniques de façon illégale.

(E)

Informaciones sobre el desguace de aparatos eléctricos y electrónicos en conformidad con la directiva 2012/19/UE (WEEE)

Atención: no utilizar la normal lata de la basura para desguazar el presente producto.
Los aparatos eléctricos y electrónicos necesitan un manejamiento saparado en conformidad con la legislación que require el tratamiento, la recuperación y el reciclaje de los dichos productos.
En conformidad con las disposiciones vigentes en los Estados miembros, los particulares residentes en la UE pueden llevar gratuitamente los aparatos eléctricos y electrónicos de uso a centrales de recolección designadas. En caso de dificultades para localizar la central de recolección autorizada para el desguace, sirvanse consultar el rivendidor donde el producto fué comprado.
La normativa nacional preve sanciones a cargo de sujetos que abandonan ó desguazan los desechos de aparatos eléctricos ó eléctronicos en forma abusiva.

(D)

Informationen zur Entsorgung von Elektrogeräten sowie elektronischen Geräten gemäß Richtlinie 2012/19/UE (WEEE)

Hinweis: verwenden Sie nicht den normalen Hausabfall, um dieses Produkt zu beseitigen.
Gebrauchte Elektrogeräte sowie elektronische Geräte müssen separat, gemäß der Gesetzgebung, welche die sachgemäße Behandlung, Verwertung und das Recycling dieser Produkte vorschreibt, verwertet werden.
Gemäß aktueller Anordnungen der Mitgliedsstaaten können private Haushalter der EU die gebrauchten Elektrogeräte sowie elektronische Geräte kostenlos zu den dafür vorgesehen Müllverwertungszentren bringen.
Die nationalen Anordnungen sehen Sanktionen gegen diejenigen vor, die Abfälle von elektrischen oder elektronischen Geräten rechtswidrig entsorgen oder verlassen.

(UA)

Інформація про утилізацію електричного та електронного обладнання відповідно до Директиви 2002/96/ЄС (WEEE).

Увага: не використовуйте звичайні сміттєві баки для утилізації цього виробу. Відпрацьоване електричне та електронне обладнання повинно утилізуватися окремо та відповідно до законодавства яке вимагає належної обробки, відновлення та переробки таких виробів.Відповідно до положень, впроваджених державами-членами ЄС, приватні особи, які проживають в ЄС, можуть безкоштовно повертати використане електричне та електронне обладнання у визначені пункти збору.У разі виникнення труднощів з пошуком авторизованого центру збору, будь ласка, зверніться до продавця, у якого ви придбали виріб.Національне законодавство передбачає санкції проти осіб, які незаконно утилізують або залишають відпрацьованого електричного та електронного обладнання.

ДЕКЛАРАЦІЯ ПРО ВІДПОВІДНІСТЬ

TR

CE UYGUNLUK BEYANNAMESI
Kitapçıkta bulunan ürünlerin aşağıdaki direktiflere uygunluğunu beyan ederiz:

- 2006/42/CE
- 2014/35/UE
- 2014/30/UE

Uygulanan harmonik standartlar:
• EN60335-1/EN60335-2-41/EN ISO 12100/EN61000-6-3/EN62233

PL

Deklaracja zgodności z normami **EWG**
Oświadcza się, że artykuły zawarte w podręczniku są zgodne z poniższymi dyrektywami:

- 2006/42/CE
- 2014/35/UE
- 2014/30/UE

Normy Skoordynowane Stosowane:
• EN60335-1/EN60335-2-41/EN ISO 12100/EN61000-6-3/EN62233

CZ

ES Prohlášení o shodě
Prohlašujeme, že výrobky uvedené v tomto návodu splňují požadavky následujících Směrnic:

- 2006/42/CE
- 2014/35/UE
- 2014/30/UE

Normy použité k posouzení shody:
• EN60335-1/EN60335-2-41/EN ISO 12100/EN61000-6-3/EN62233

H

Potvrdjujemo Evropske Zajednice o usklađenosti proizvoda sa evropskim normama
Kijelentjük, hogy az ebben a kézikönyvben tárgyalt termékek a következő irányelveknek megfelelően készültek:

- 2006/42/CE
- 2014/35/UE
- 2014/30/UE

Primijenjene su slijedeće uskladene norme:
• EN60335-1/EN60335-2-41/EN ISO 12100/EN61000-6-3/EN62233

UA

Свідотство про відповідність **CE (ЕК)**
Заявляємємо, що вироби згадані в данній інструкції , відповідають наступним дерективам:

- 2006/42/CE
- 2014/35/UE
- 2014/30/UE

Застосовані гармонізовані норми:
• EN60335-1/EN60335-2-41/EN ISO 12100/EN61000-6-3/EN62233

LT

EB atitikties deklaracija
Visos prietaiso dalys, išvardytos šiame leidinyje, atitinka šias direktyvas:

- 2006/42/CE
- 2014/35/UE
- 2014/30/UE

Taikyti šie harmonizuoti standartai:
• EN60335-1/EN60335-2-41/EN ISO 12100/EN61000-6-3/EN62233

EE

EC vastavustunnistus
Kinnitame, et selles trükises esitatud teave on vastavuses järgmiste direktiividega:

- 2006/42/CE
- 2014/35/UE
- 2014/30/UE

Kasutatud standardid:
• EN60335-1/EN60335-2-41/EN ISO 12100/EN61000-6-3/EN62233

HR

Potvrda Europske zajednice o sukladnosti uređaja sa europskim normama.
Izjavljujemo da su proizvodi iz ovog priručnika u skladu sa slijedećim Direktivama:

- 2006/42/CE
- 2014/35/UE
- 2014/30/UE

Primijenjene su slijedeće uskladene norme:
• EN60335-1/EN60335-2-41/EN ISO 12100/EN61000-6-3/EN62233

RO

Declaratie de conformitate **CE**
Articolele din manualul de faţă se conformează următoarelor Directive:

- 2006/42/CE
- 2014/35/UE
- 2014/30/UE

Standarde armonizate aplicate:
• EN60335-1/EN60335-2-41/EN ISO 12100/EN61000-6-3/EN62233

SLO

CE izjava o ustreznosti
Izjavljamo, da so proizvodi iz te knjižice v skladu s sledečimi direktivami:

- 2006/42/CE
- 2014/35/UE
- 2014/30/UE

Uporabljeni harmonizirani normativi:
• EN60335-1/EN60335-2-41/EN ISO 12100/EN61000-6-3/EN62233

AR

نعلن نحن أن المواد الواردة في هذا الكتيب تتوافق مع التوجيهات التالية:

- 2006/42/CE
- 2014/35/UE
- 2014/30/UE

المعايير الموحدة المطبقة:
• EN60335-1/EN60335-2-41/EN ISO 12100/EN61000-6-3/EN62233

SPERONI S.p.a.
I-42024 CASTELNOVO DI SOTTO (RE) - VIA S. BIAGIO, 59

Data-*Date*: 01-01-2021

(Direttore Generale - *General Manager*) Brenno Speroni

© Ярослав Гдум 2023

ТОВ "СПЕРОНІ УКРАЇНА»
04080 м. Київ, вул.
Кирилівська, 60
тел/факс +38 (044) 501-38-24
моб. +38 (067) 405-79-55
e-mail: info@speroni.ua
WWW.SPERONI.UA
Сервісний центр -
(067) 564 75 54